Montage Handleiding Serie Standaard Plus VR02

Douche opstelling-VR02400

VAN RIJN PRODUCTS

Wij danken u voor uw keuze voor één van onze doucheopstellingen en we wensen u veel plezier met uw aankoop. Lees de instructies aandachtig door voordat u begint met de montage. Niet juist naleven van de instructies kan de garantie doen vervallen.

BELANGRIJKE MEDEDELING

Controleer de inhoud van de verpakking op eventuele transportschade en kijk of alle onderdelen aanwezig zijn.

Zet het glas tijdens het uitpakken nooit direct op de grond, gebruik altijd karton of een vergelijkbaar materiaal als ondergrond. Wees voorzichtig bij het verplaatsten, let hierbij vooral op de hoeken en randen van het glas.

Controleren of vloer waterpas is

INSTRUCTIE VOOR GOED GEBRUIK EN ONDERHOUD

De douchewand moet na elk gebruik schoon gemaakt worden. Gebruik hierbij geen chemische middelen, maar een zachte doek of wisser.

Gebruik nooit schuurmiddelen.

Vereist gereedschap (niet meegeleverd)

Magnetische kruiskopschroevendraaier	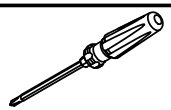	Siliconenkit	
Rubberen hamer	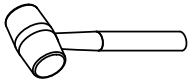	Mes	
Waterpas	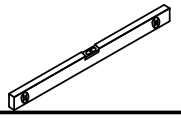	Potlood	
Meetlint	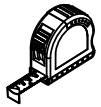	3mm Boor	Ø3 
Boormachine (met hamerwerking)		6mm Boor (geschikt voor muurtype)	Ø6 

3

Beslag voor doucheschermen

Serie nummer	Schets	Beschrijving	Hoeveelheid
G56			2
S12H			2
S15H		Boven	2
S16H		Onder	2
S31H			2
S53H		Deurkruk	2
S03L		Een links, een rechts	1paar
S21L			2
S01P			2
S06P	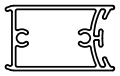		2
S10P			2
S31R			2
S02S		Schroeven ST4x30	4

4

Beslag voor doucheschermen

Serial number	Schets	Beschrijving	Hoeveelheid
S03S		Schroeven ST4x30	8
S04S		Schroeven ST4x25	4
S05S		Schroeven ST4x10	8
S11S			8
S12S			8
S16S			2
S19S		2.5mm Inbussleutel	2
S33S		Vaseline	2

5

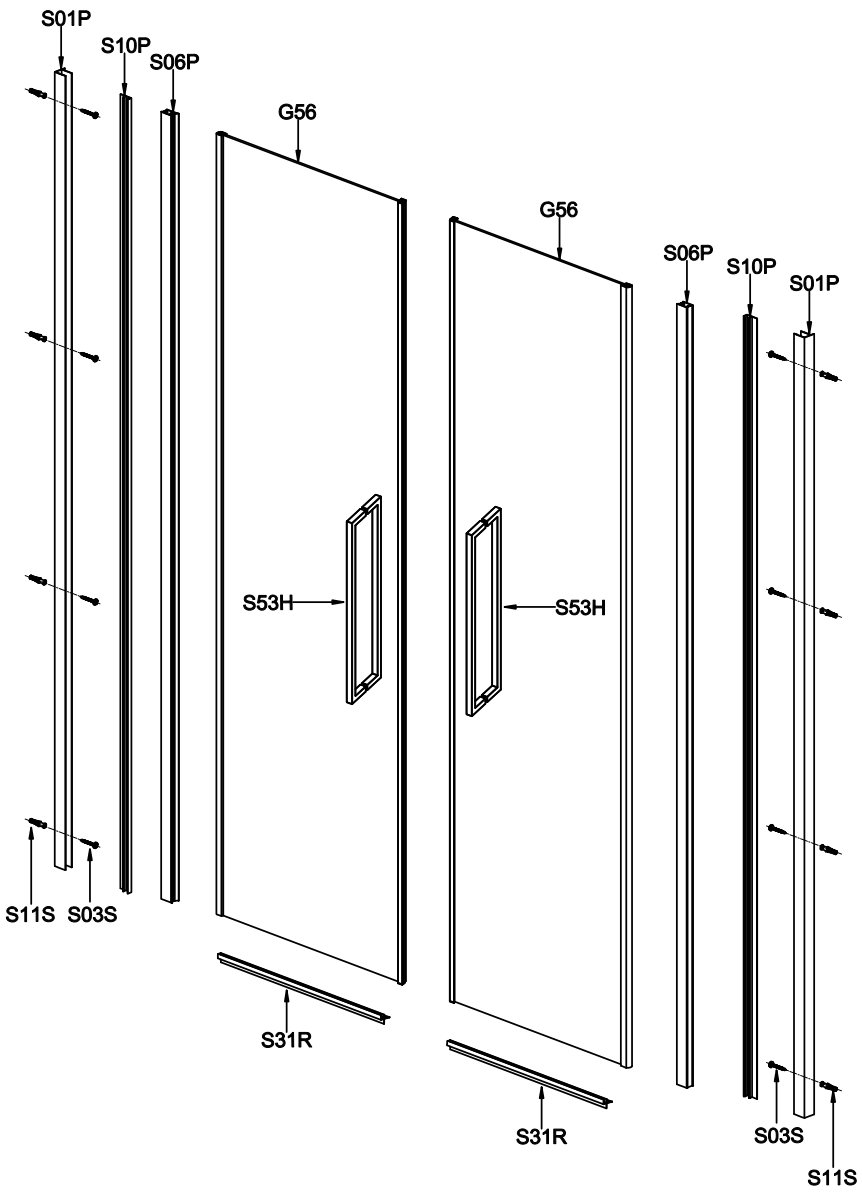

6 Onderdelenlijst (Meegeleverd):

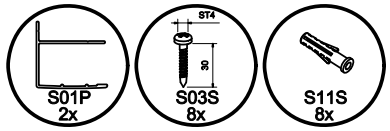

Vereist gereedschap voor productinstallatie:

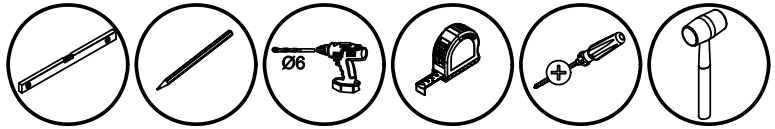

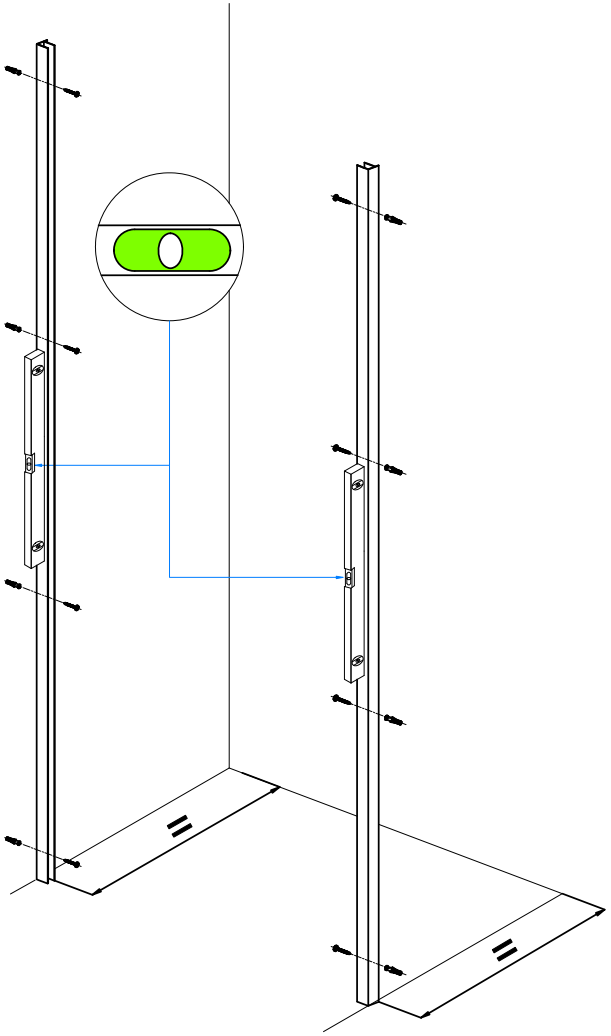

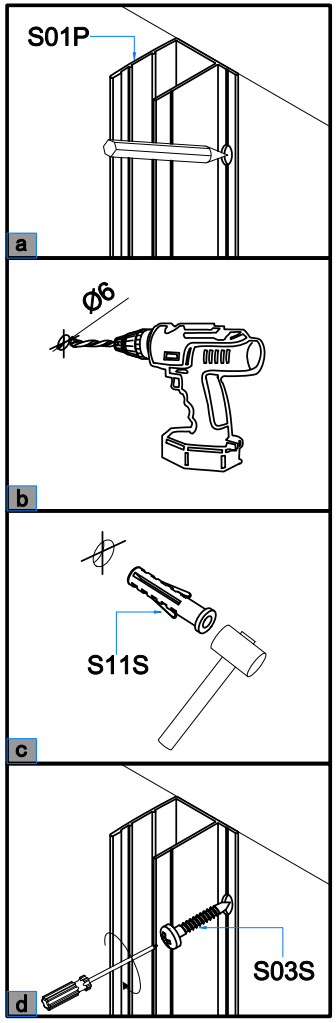

7 Onderdelenlijst (inbegrepen):



Gereedschap dat nodig is voor installatie van het product :

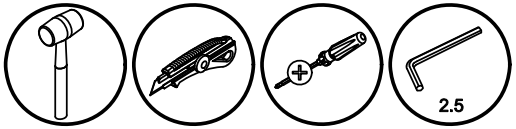

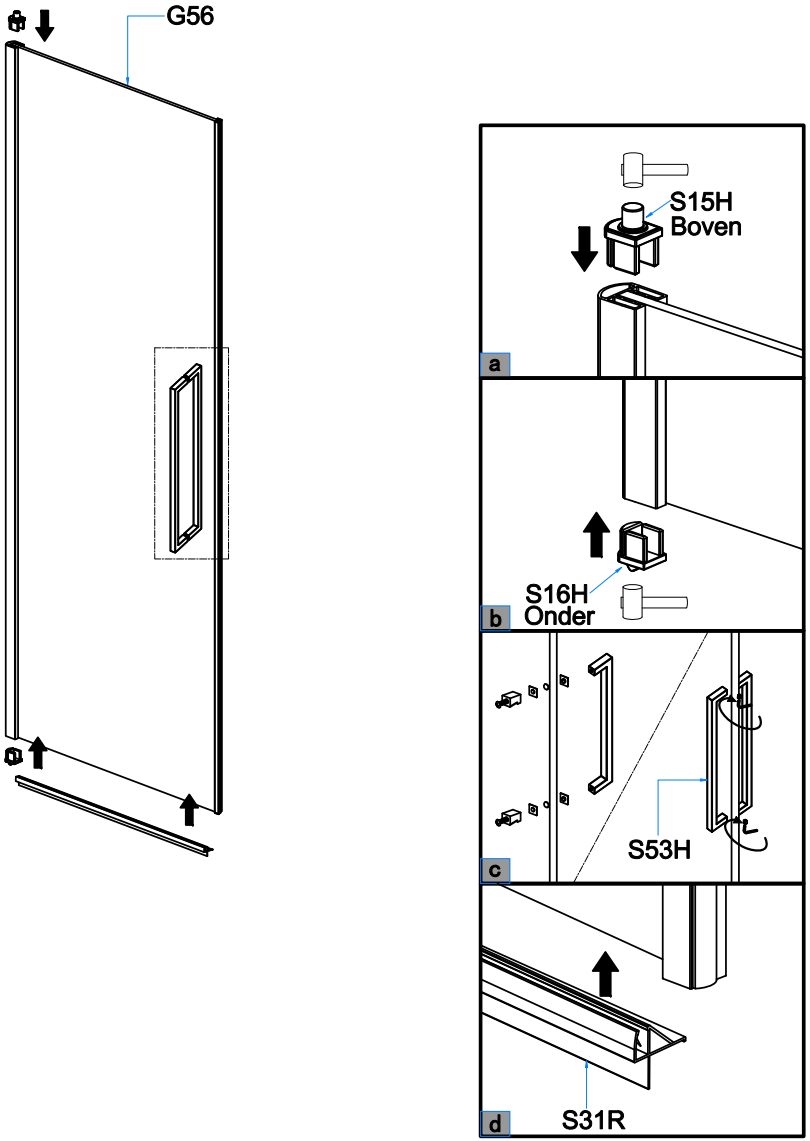

8 Onderdelenlijst (inbegrepen):



Gereedschap dat nodig is voor installatie van het product :

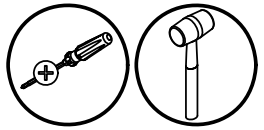

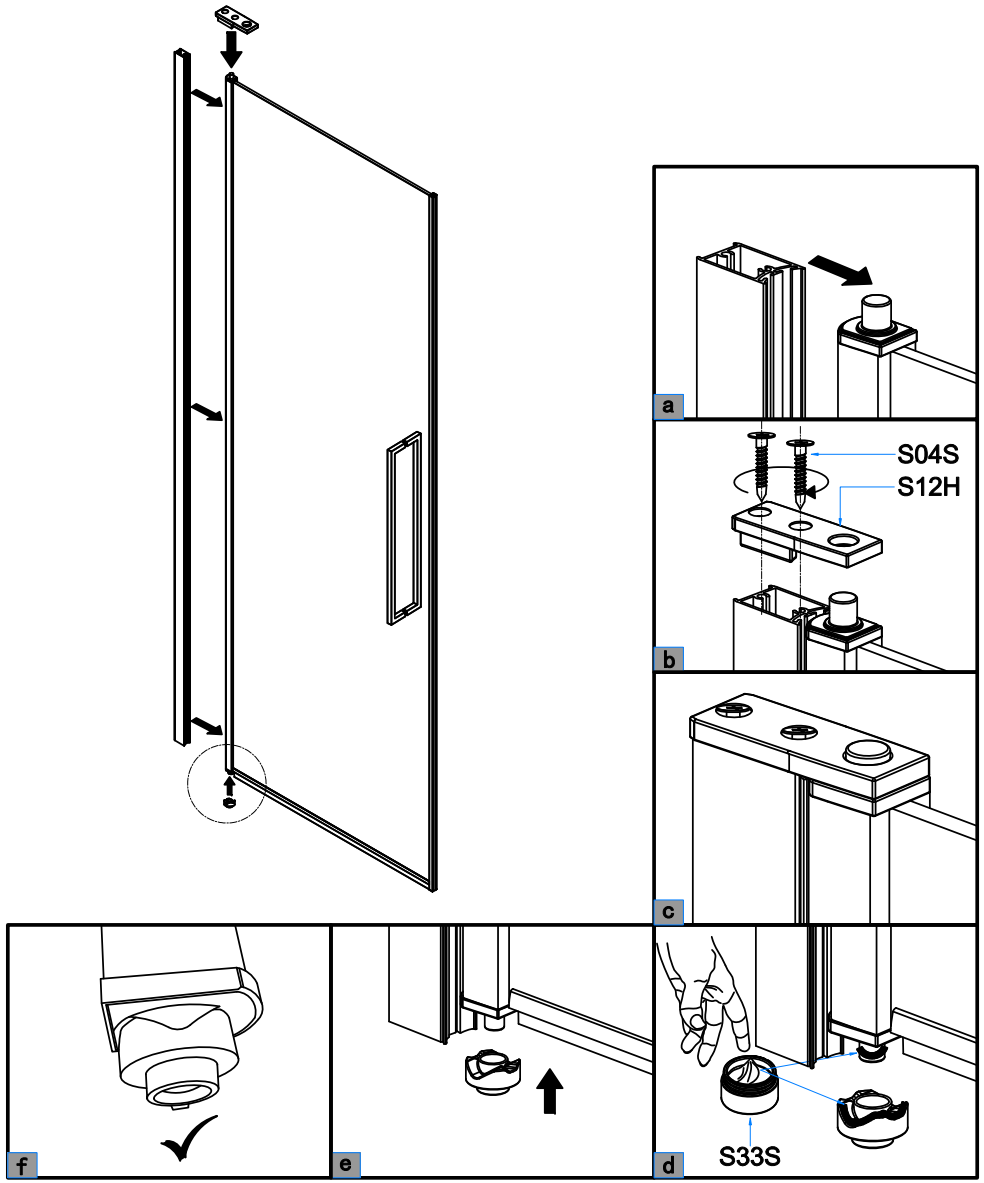

9 Onderdelenlijst (inbegrepen):

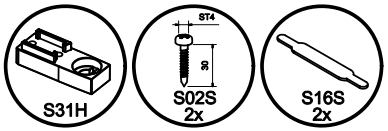

Gereedschap dat nodig is voor installatie van het product :



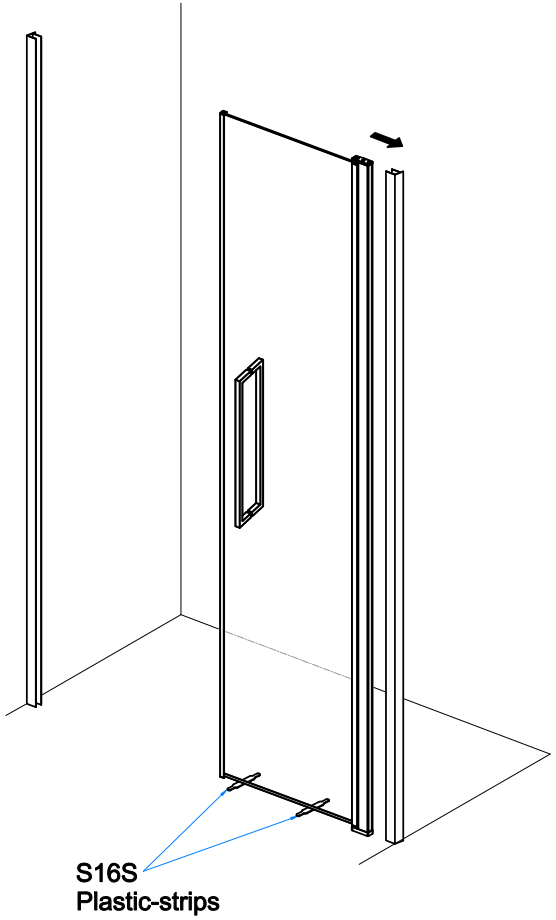

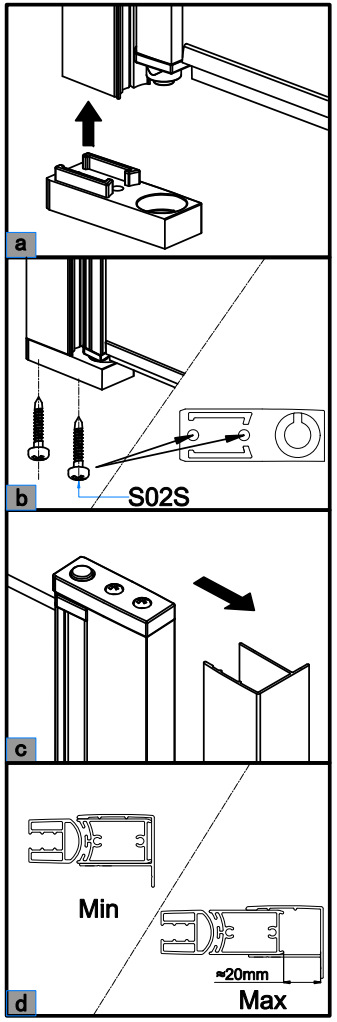

10 Onderdelenlijst (inbegrepen):



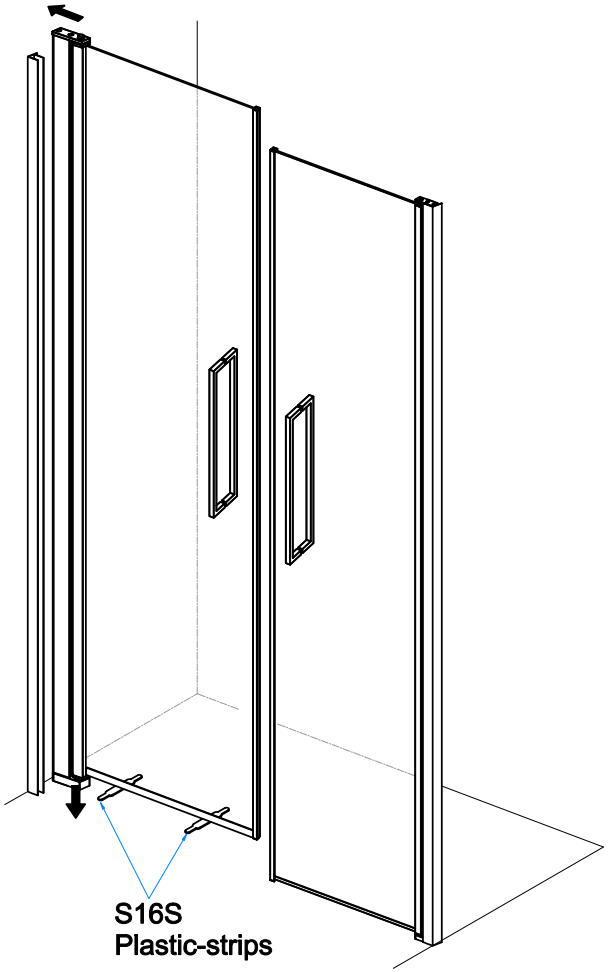

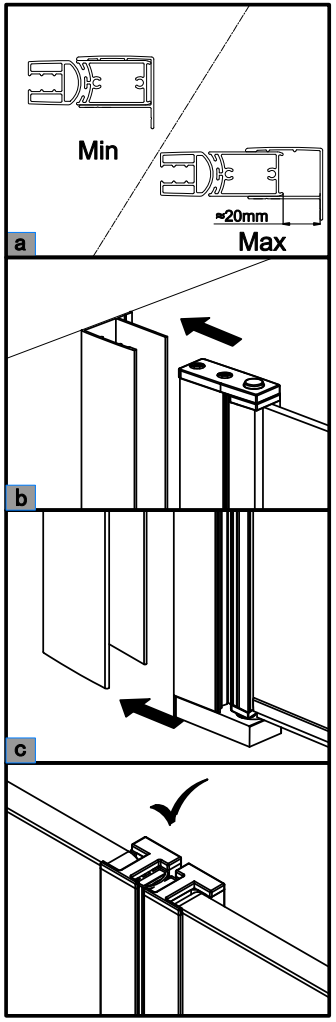

11 Onderdelenlijst (inbegrepen):

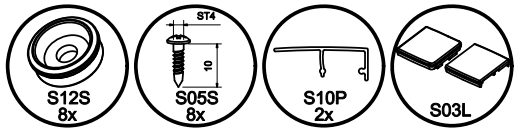

Gereedschap dat nodig is voor installatie van het product :

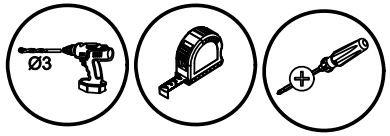

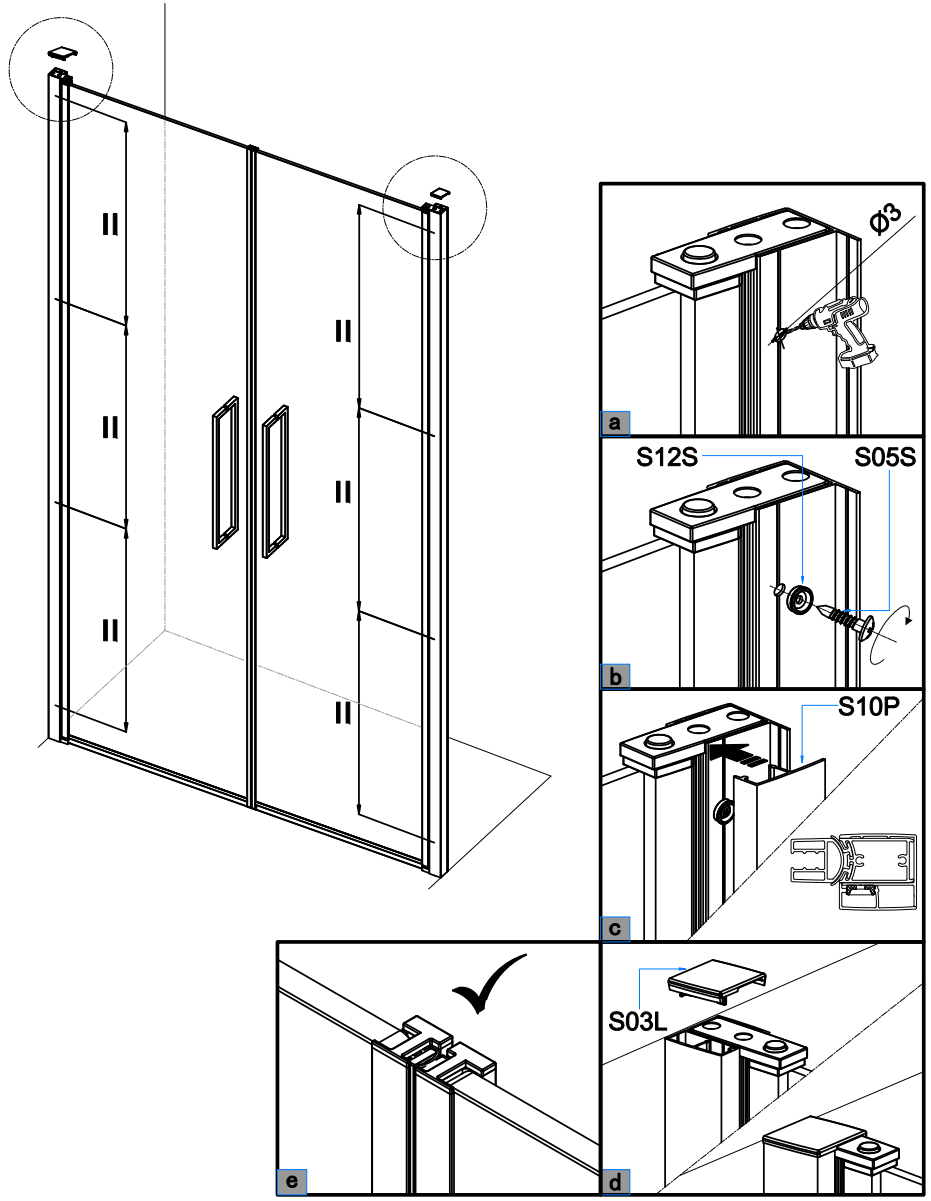

12 Gereedschap dat nodig is voor installatie van het product :





Kitten buitenzijde

