STANDAARD PLUS VR02925

STELBEREIK IS 15MM NAAR BINNEN
EN 15MM NAAR BUITEN

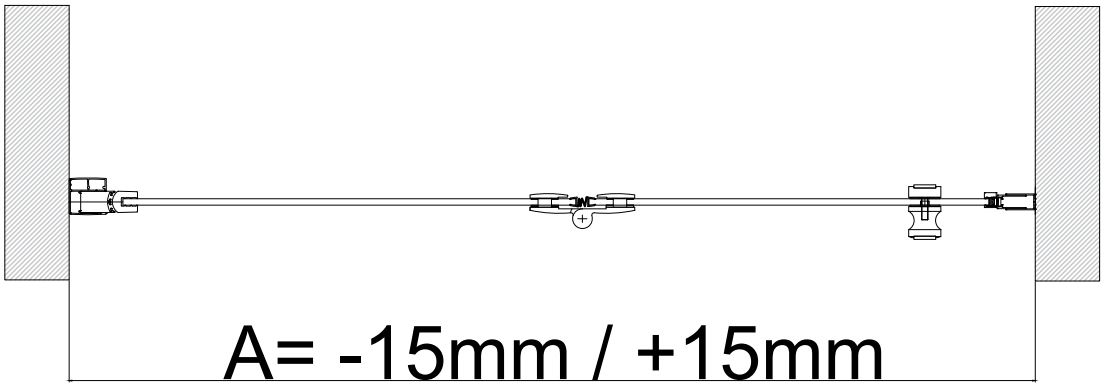

	Afmeting Nismaat
	A
VR0292590XX-XX	900
VR02925100XX-XX	1000