STANDAARD PLUS VR02400

STELBEREIK IS 20MM NAAR BINNEN
EN 20MM NAAR BUITEN

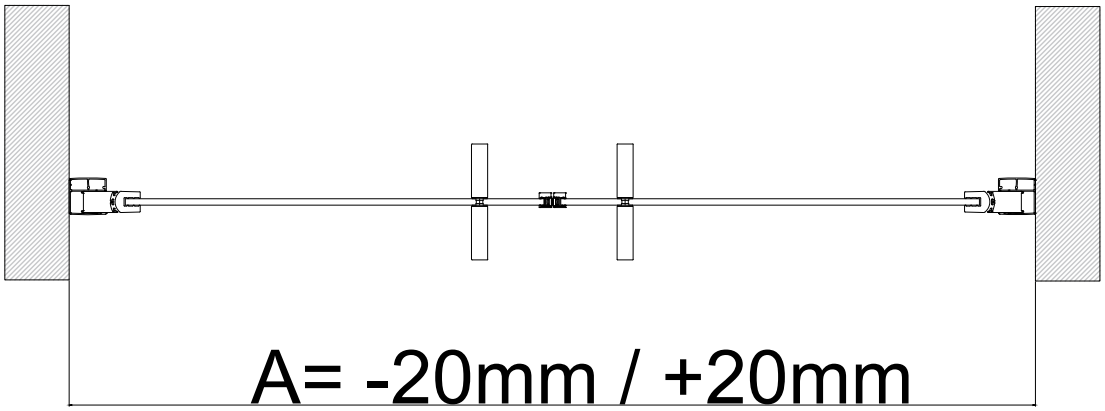

	Afmeting Nismaat
	A
VR0240090XX-XX	900
VR02400100XX-XX	1000