STANDAARD PLUS VR02300

STELBEREIK IS 15MM NAAR BINNEN
EN 15MM NAAR BUITEN

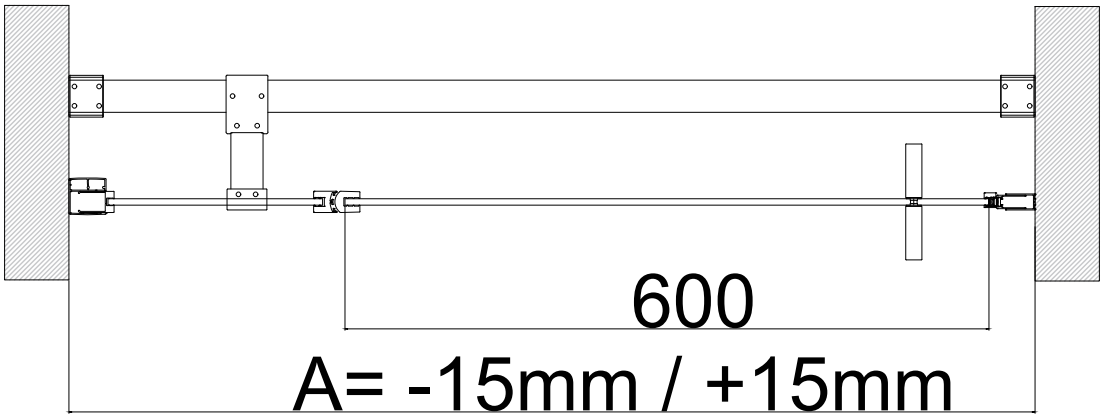

	Afmeting Nismaat
	A
VR0230090XX-XX	900
VR02300100XX-XX	1000
VR02300120XX-XX	1200