STANDAARD PLUS VR02200

STELBEREIK IS 20MM NAAR BINNEN
EN 20MM NAAR BUITEN

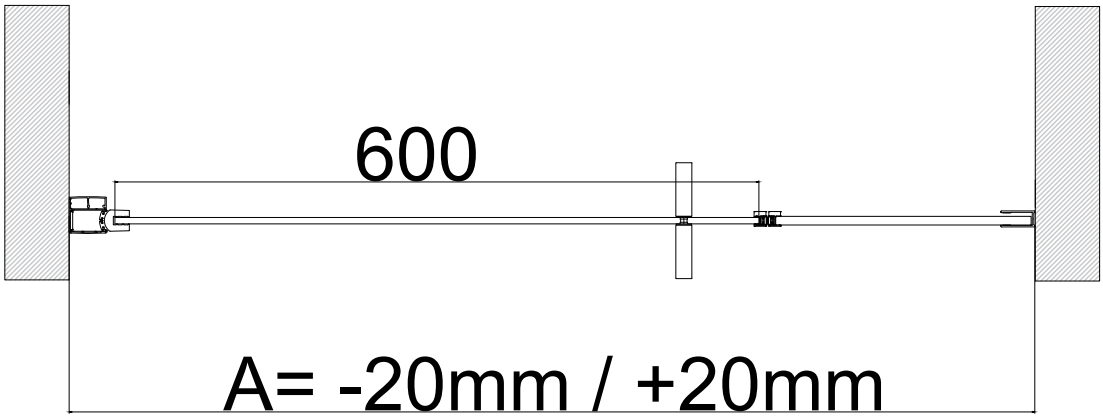

	Afmeting Nismaat
	A
VR0220090XX-XX	900
VR02200100XX-XX	1000
VR02200120XX-XX	1200